Подъемные механизмы GRASS

стр. 82

Газ-лифты и прочие механизмы

стр. 91

Подъемный механизм KINVARO F-20 для складных фасадов

артикул	высота шкафа (H), мм	вес фасада, кг	упаковка, кпл.
F152145240201	600-649	4,1-12,1	1
F152145243201	650-699	6,7-16,9	1
F152145244201	700-749	6,5-16,4	1
F152145247201	750-900	8,6-19,2	1 NEW

В комплект входит:

1. Силовые механизмы, (правый и левый) – 2 шт.
2. Крепления фасада с заглушками – 2 шт.
3. Заглушки (правая и левая) – 2 шт.
4. Соединительные средние петли – 2 шт.

✓ Инструкция по установке
✓ Шаблоны для установки

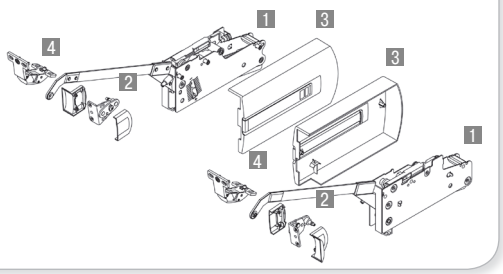

Вариант установки механизма на боковую стенку шкафа высотой 600-799 мм

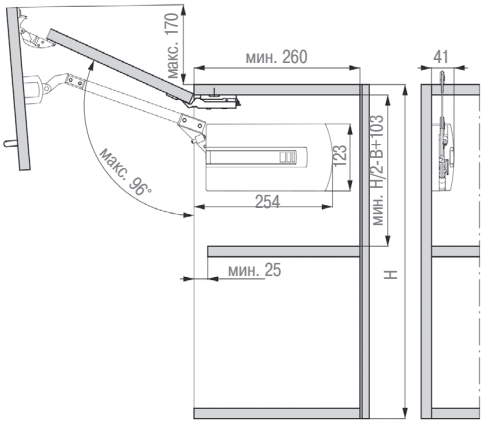

Вариант установки механизма на боковую стенку шкафа высотой 800-900 мм

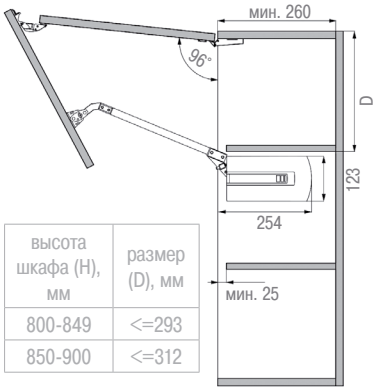

высота шкафа (H), мм	размер (D), мм
800-849	<=293
850-900	<=312

Технические данные:

- мягкое закрытие фасада, за счет встроенного регулируемого амортизатора
- возможность регулировки угла открытия фасада
- средние петли имеют регулировку и защиту от защемления пальцев
- для фасадов шириной меньше 600 мм возможно использовать один(правый или левый) механизм подъема
- в процессе эксплуатации не требует технического обслуживания

Примечание:

- для установки фасада необходимо использовать петли, см. раздел 4:
  - при ширине фасада до 900 мм – две петли с ответными планками
  - при ширине фасада более 900 мм – три петли с ответными планками
- при установке фасада из узкого алюминиевого профиля необходимо использовать два крепления арт. F152147529107

Петля средняя для механизма KINVARO F-20

артикул	цвет	упаковка, шт.
F152145020111	никель	20

* дополнительный аксессуар для шкафов шириной более 900 мм – 1 шт.

Крепление механизма KINVARO F-20 к фасаду из узкого алюминиевого профиля

артикул	цвет	упаковка, шт.
F152147529107	никель	10

ТЕХНИЧЕСКАЯ ИНФОРМАЦИЯ ПО УСТАНОВКЕ МЕХАНИЗМА ПОДЪЕМА KINVARO F-20

Присадочные размеры для установки механизма на боковую стенку шкафа высотой до 800 мм

высота шкафа (H), мм	размер (B), мм
600-609	208
610-619	198
620-629	178
630-639	168
640-649	158
650-699	225
700-749	235
750-799	250
800-849	103
850-900	110

ВАЖНО!
Установку механизма осуществлять ТОЛЬКО В ОТКРЫТОМ ПОЛОЖЕНИИ!

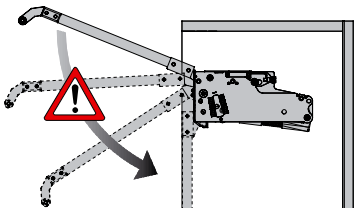

Присадочные размеры для установки средних петель и креплений механизма к деревянному фасаду

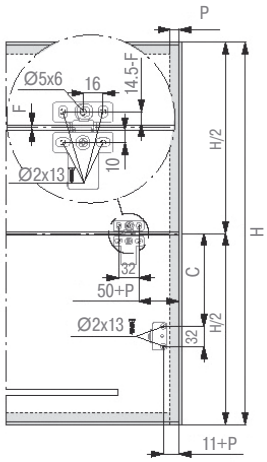

P – перекрытие
F – отступ

высота шкафа (H), мм	размер (C), мм
600-609	138
610-619	148
620-629	168
630-639	178
640-649	188
650-699	146
700-749	156
750-799	166
800-900	304

Присадочные размеры для установки средних петель и креплений механизма к фасаду из узкого алюминиевого профиля

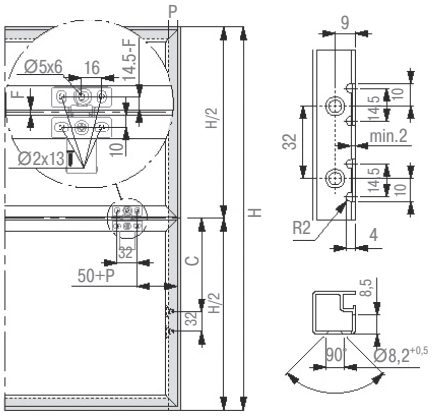

P – перекрытие
F – отступ

высота шкафа (H), мм	размер (C), мм
600-609	138
610-619	148
620-629	168
630-639	178
640-649	188
650-699	146
700-749	156
750-799	166
800-900	304

Схема подбора количества петель для установки фасада

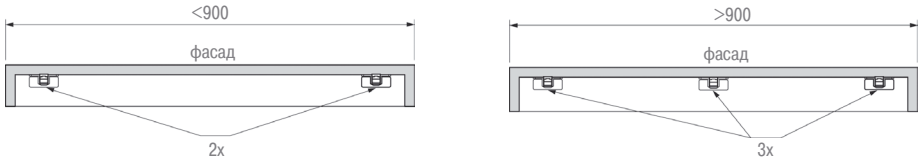

Комплект подъемного механизма KINVARO S-35

артикул	высота шкафа, мм	вес фасада, кг	упаковка, кпл.
F152000255201	420-720	1,5-7,5	1
F152000256201	420-630	4,5-13	1
F152000257201	540-750	4,0-14	1
F152000258201	570-750	6,5-16	1
F152000259201	660-750	10,0-17,5	1

В комплект входит:

1. Силовые механизмы, (правый и левый) – 2 шт.
2. Заглушки (правая и левая) – 2 шт.
3. Стабилизационная штанга (L=1090 мм – обрезается в нужный размер) – 1 шт.
4. Крепления штанги – 2 шт.
5. Крепления к деревянному фасаду – 2 шт.

✓ Инструкция по установке
✓ Шаблоны для установки

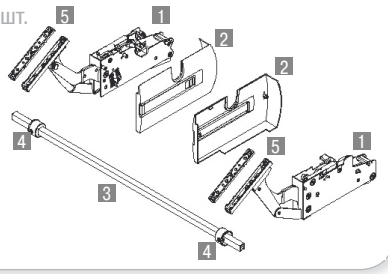

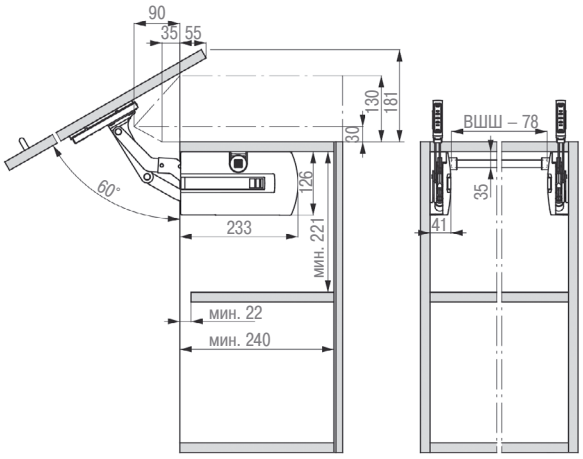

Технические данные:

- мягкое закрытие фасада за счет встроенного регулируемого амортизатора
- подходит для шкафов с декоративными карнизами и навесными светильниками
- в процессе эксплуатации не требует технического обслуживания

Примечание:

- при установке фасада из узкого алюминиевого профиля необходимо использовать комплект креплений арт. F152145055502

Комплект креплений механизма KINVARO S-35 к фасаду из узкого алюминиевого профиля

артикул	цвет	упаковка, кпл.
F152145055502	никель	20

Присадочные размеры для установки креплений механизма к фасаду из узкого алюминиевого профиля

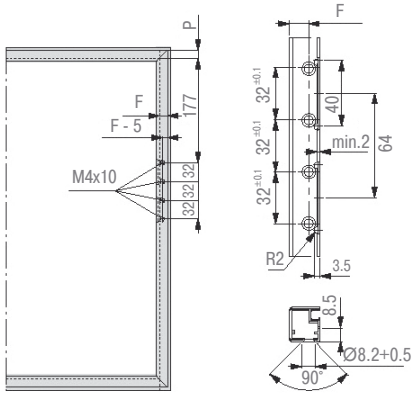

P – перекрытие
F – отступ

Центральный офис «ЦентроКомплект»: (495) 775 0858, www.ckplus.ru

ТЕХНИЧЕСКАЯ ИНФОРМАЦИЯ ПО УСТАНОВКЕ МЕХАНИЗМА ПОДЪЕМА KINVARO S-35

ВАЖНО!
Установку механизма осуществлять ТОЛЬКО В ОТКРЫТОМ ПОЛОЖЕНИИ!

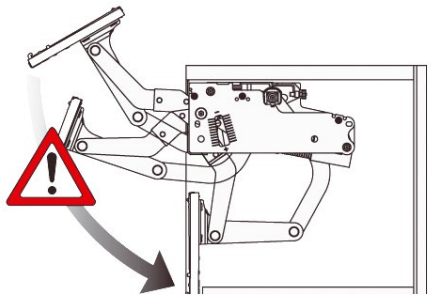

Присадочные размеры для установки механизма на боковую стенку шкафа

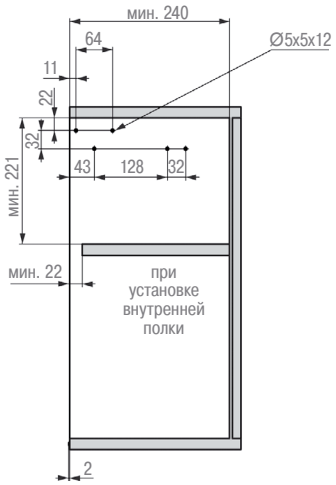

Присадочные размеры для установки креплений к деревянному фасаду

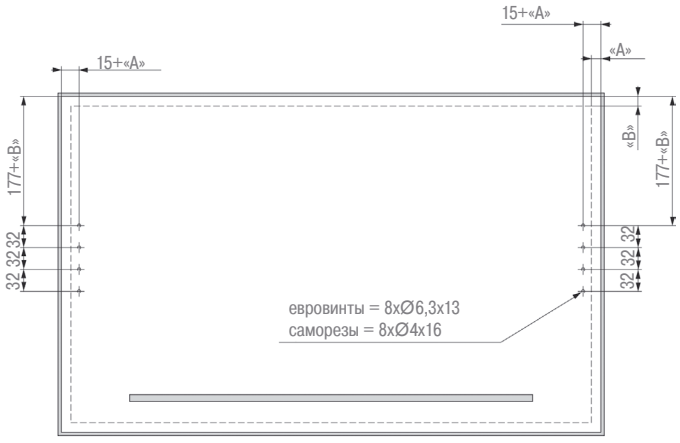

«A»=13-17

«$A_{мин}$» = 12 мм
«$A_{макс}$» = 17 мм

A – перекрытие боковое
B – перекрытие верхнее

Схема расчета длины стабилизационной штанги

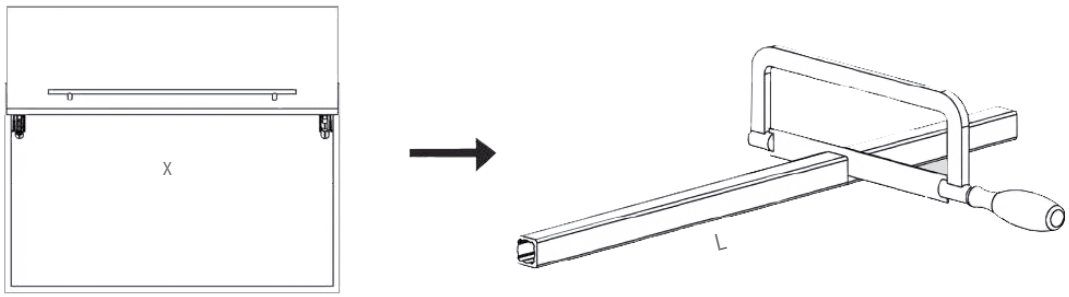

$L^{(-1)} = X - 78$ мм
X – внутренняя ширина шкафа
L – необходимая длина штанги

Комплект подъемного механизма KINVARO L-80

артикул	высота корпуса, мм	вес фасада, кг	упаковка, кпл.
F152145248201	350 - 369	2,5 - 6,5	1
F152147440201	370 - 389	2,3 - 6,0	1
F152147441201	390 - 409	2,1 - 5,5	1
F152145281201	410 - 429	4,5 - 8,0	1
F152145253201	430 - 600	4,0 - 7,5	1

В комплект входит:

1. Силовые механизмы (правый и левый) – 2 шт.
2. Заглушки (правая и левая) – 2 шт.
3. Стабилизационная штанга (L=1090 мм – обрезантся в нужный размер) – 1 шт.
4. Крепления штанги – 2 шт.
5. Крепления к деревянному фасаду – 2 шт.

✓ Инструкция по установке
✓ Шаблоны для установки

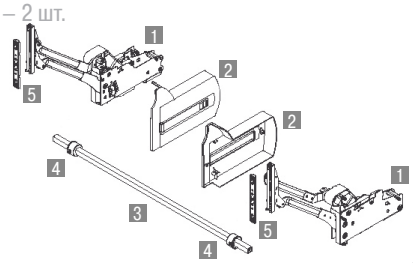

Габаритные размеры механизма KINVARO L-80

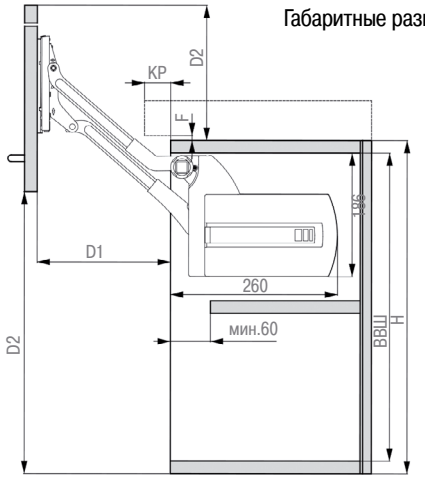

Тип KINVARO L-80	мин. ВВШ	D1	D2
1	312	161	304
2	332	176	337
3	352	191	370
4	372	206	403
5	392	221	436

Технические данные:

- мягкое закрытие фасада, за счет встроенного регулируемого амортизатора
- подходит для шкафов с декоративными карнизами и навесными светильниками
- в процессе эксплуатации не требует технического обслуживания

Примечание:

- при установке фасада из узкого алюминиевого профиля необходимо использовать комплект креплений арт. F152145055502

Комплект креплений механизма KINVARO L-80 к фасаду из узкого алюминиевого профиля

артикул	цвет	упаковка, кпл.
F152145055502	никель	20

Присадочные размеры для установки креплений механизма к фасаду из узкого алюминиевого профиля

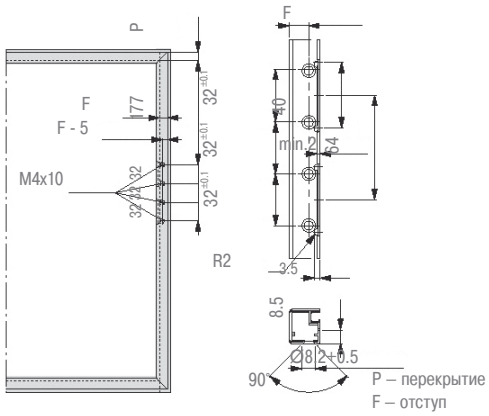

Центральный офис «ЦентроКомплект»: (495) 775 0858, www.ckplus.ru

ТЕХНИЧЕСКАЯ ИНФОРМАЦИЯ ПО УСТАНОВКЕ МЕХАНИЗМА ПОДЪЕМА KINVARO L-80

ВАЖНО!
Установку механизма осуществлять ТОЛЬКО В ОТКРЫТОМ ПОЛОЖЕНИИ!

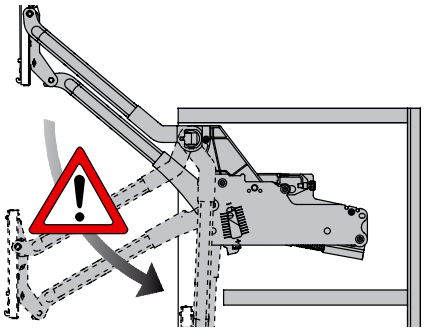

Присадочные размеры для установки механизма на боковую стенку шкафа

Присадочные размеры для установки креплений к деревянному фасаду

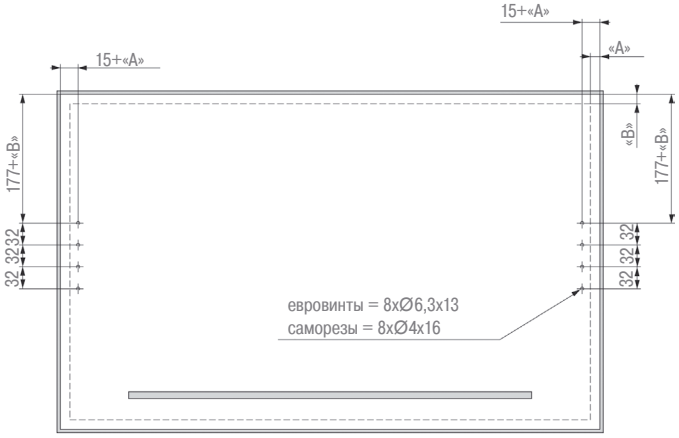

«A»=13-17

«$A_{мин}$» = 12 мм
«$A_{макс}$» = 17 мм

A – перекрытие боковое
B – перекрытие верхнее

Схема расчета длины стабилизационной штанги

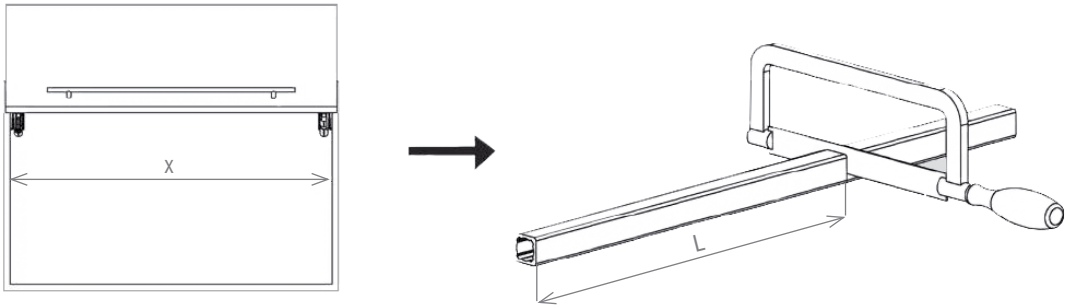

L = X - 78 мм
X – внутренняя ширина шкафа
L – необходимая длина штанги

Комплект подъемного механизма KINVARO T-65/70/75

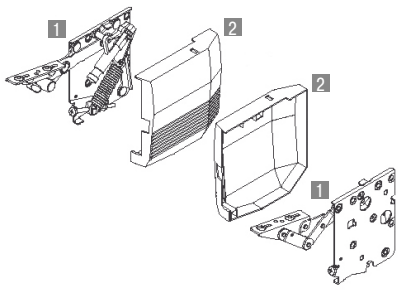

артикул	тип механизма	высота шкафа, мм	вес фасада, кг	упаковка, кпл.
F151147682201	T-65	250-600	0,9-7,4	1
F151147692201	T-70	300-600	1,4-7,4	1
F151147699201	T-75	400-600	5,2-11	1

В комплект входит:

для KINVARO T-65:
- 1 Силовые механизмы, правый без демпфера, левый с демпфером
- 2 Заглушки (правая и левая)
- ✓ Дополнительный комплект пружин с желтой маркировкой, для более легких фасадов
- ✓ Инструкция по установке
- ✓ Шаблоны для установки

для KINVARO T-70:
- 1 Силовые механизмы, правый без демпфера, левый с демпфером
- 2 Заглушки (правая и левая)
- ✓ Дополнительный комплект пружин с оранжевой маркировкой, для более тяжелых фасадов
- ✓ Крепление фасада с регулировкой эксцентриком
- ✓ Инструкция по установке
- ✓ Шаблоны для установки

для KINVARO T-75:
- 1 Силовые механизмы, правый без демпфера, левый с демпфером
- 2 Заглушки (правая и левая)
- ✓ Крепление фасада с регулировкой эксцентриком
- ✓ Инструкция по установке
- ✓ Шаблоны для установки

Диапазон применения механизма KINVARO T-65

пружина с черной маркировкой (стандарт)

Высота фасада, мм	Вес фасада, включая ручку, кг
250	2,4 -7,4
300	2 - 6,3
350	1,7 – 5,4
400	1,5 – 4,7
450	1,3 – 4,2
500	1,3 – 3,9
550	1,3 – 3,4
600	1,3 – 3,1

пружина с желтой маркировкой (для более легких фасадов)

Высота фасада, мм	Вес фасада, включая ручку, кг	Примечание
250	0,9 – 2,1	Пружина устанавливается только в левом механизме (с амортизатором)
300	0,7 – 1,7	
250	1,8 – 4,2	Пружины устанавливаются в оба механизма
300	1,4 – 3,4	
350	1 – 2,9	
400	0,8 – 2,5	
450	0,7 – 2,2	
500	0,6 - 2	

Технические данные:
- мягкое закрытие фасада за счет встроенного регулируемого амортизатора
- не требует наличия петель для установки фасада
- в процессе эксплуатации не требует технического обслуживания

Диапазон применения механизма KINVARO T-70

пружина с белой маркировкой (стандарт)

Высота фасада, мм	Вес фасада, включая ручку, кг
300	2,1 – 7,4
350	1,8 – 6,3
400	1,7 – 5,4
450	1,6 – 4,7
500	1,5 – 4
550	1,4 – 3,7
600	1,4 – 3,3

пружина с оранжевой маркировкой (для более тяжелых фасадов)

Высота фасада, мм	Вес фасада, включая ручку, кг
300	2,5 - 8,5
350	2,3 – 7,5
400	2,1 – 6,8
450	2 – 5,8
500	1,8 – 5
550	1,6 – 4,6
600	1,4 – 4,2

Диапазон применения механизма KINVARO T-75

Высота фасада, мм	Вес фасада, включая ручку, кг
400	7 – 11
450	6,7 – 9,6
500	5,8 – 8,5
600	5,2 – 7

ТЕХНИЧЕСКАЯ ИНФОРМАЦИЯ ПО УСТАНОВКЕ МЕХАНИЗМОВ ПОДЪЕМА KINVARO T-65/70/75

KINVARO T-65

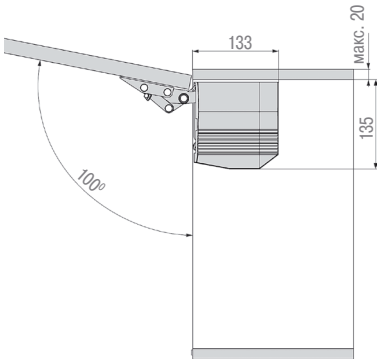

KINVARO T-70

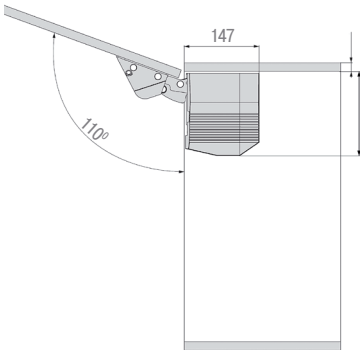

KINVARO T-75

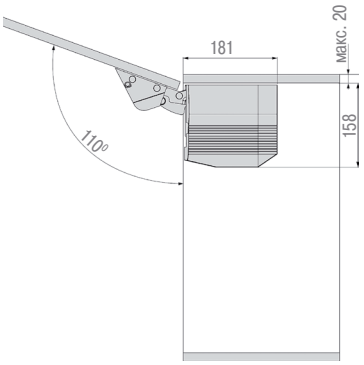

Присадочные размеры KINVARO T-65

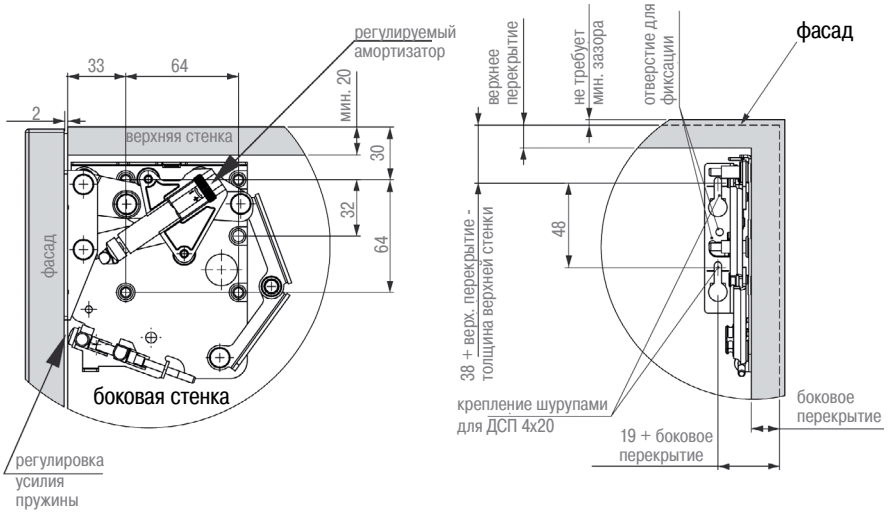

ВАЖНО!
Установку механизма осуществлять ТОЛЬКО В ОТКРЫТОМ ПОЛОЖЕНИИ!

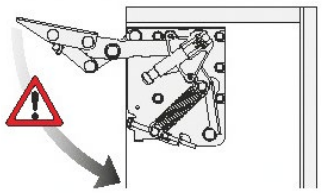

Присадочные размеры KINVARO T-70/75

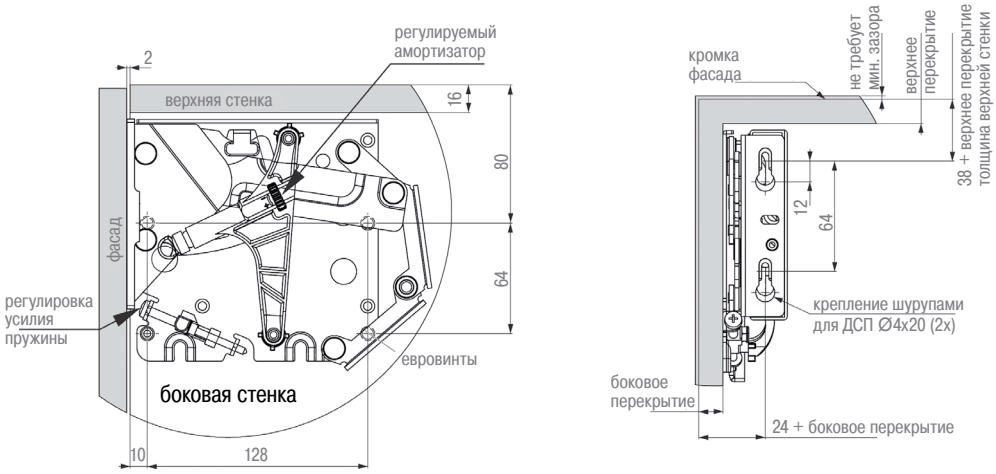

Комплект подъемного механизма KINVARO T-105 для деревянных фасадов

артикул	высота шкафа, мм	расположение	упаковка, кпл.
F151145220513	300-500	левое	1
F151145221513	300-500	правое	1

В комплект входит:
- ✓подъемный механизм
- ✓крепление для деревянного фасада

Технические данные:
- применим для неглубоких шкафов за счет компактных размеров
- для подъема легких фасадов достаточно одного механизма
- в процессе эксплуатации не требует технического обслуживания

Примечание:
- для установки фасада необходимо использовать петли с ответными планками, см. раздел 4

Габаритные размеры механизма

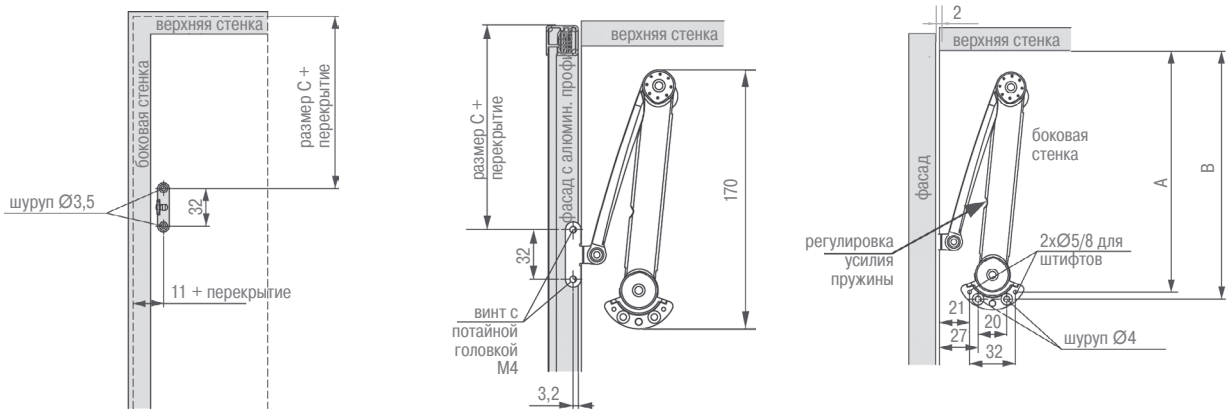

УСТАНОВОЧНЫЕ РАЗМЕРЫ МЕХАНИЗМА T-105

для деревянных фасадов
и фасадов из широкого алюминиевого профиля

угол открытия фасада	высота ответной планки петли, мм	A, мм	B, мм	C, мм
95⁰	0 1 X	169 170 169+X	174 175 174+X	118 119 118+X
100⁰	0 1 X	167 168 167+X	172 173 172+X	116 117 116+X
105⁰ и более	0 1 X	164 165 164+X	169 170 169+X	113 114 113+X

для фасадов из узкого алюминиевого профиля
(до 20 мм)

угол открытия фасада	высота ответной планки петли,мм	A, мм	B, мм	C, мм
95⁰	0 1 X	169 170 169+X	174 175 174+X	118 119 118+X

подбор количества механизмов в шкаф

количество механизмов в шкаф	высота фасада, мм	вес фасада, включая ручку, мм
1	300	1,6-4,3
2	300	3,2-8,6
1	350	1,3-4,1
2	350	2,6-8,1
1	400	1,3-3,4
2	400	2,5-6,8
1	450	1,2-3,1
2	450	2,4-6,1
1	500	1,1-2,9
2	500	2,2-5,8

Газовый кронштейн

артикул	усилие подъема (F), кг	C, мм	L, мм	упаковка, шт.
12638 25	5	50	180	25
12357 25	5	100	276	20
12278 25	8	100	276	20
12441 25	11	80	243	20
12279 25	11	100	276	20

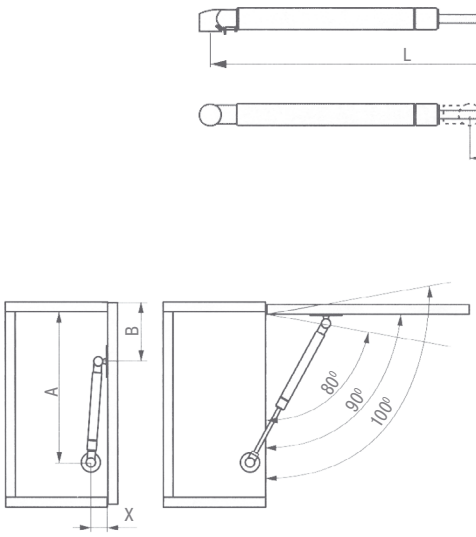

C	Угол	A	B	X
50	80	186	70	25
	90	175	63	
	100	167	55	
80	80	248	95	25
	90	233	87	
	100	221	80	
100	80	274	100	40
	90	257	95	
	100	245	87	

Расчет усилия подъема:

$$F = \frac{P \cdot H \cdot 0{,}6}{B}$$

F – усилие подъема, кг
P – вес фасада, кг
H – высота фасада, мм
B – расстояние от верхнего края фасада до крепления газового кронштейна, мм

Крепление газовых кронштейнов к боковой стенке

артикул	цвет	упаковка, шт.
12280 07	никель	100

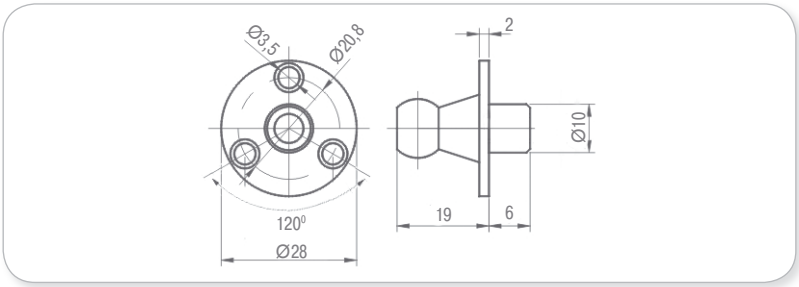

Крепление газовых кронштейнов к фасаду из ДСП

артикул	цвет	упаковка, шт.
12281 07	никель	100

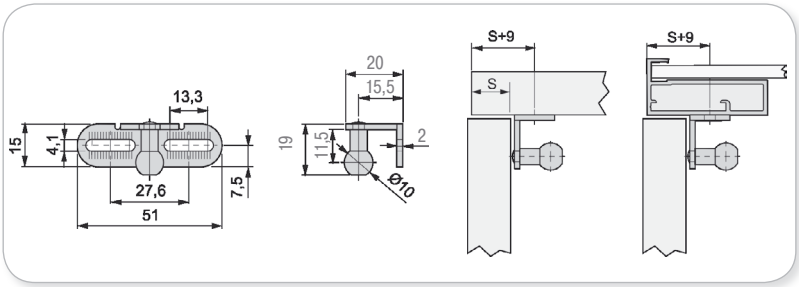

Крепление газовых кронштейнов к фасаду из узкого алюминиевого профиля

артикул	цвет	упаковка, шт.
12324 07	никель	100

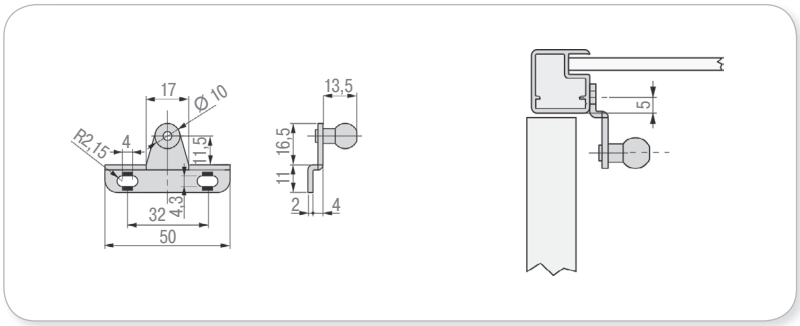

Крепление газовых кронштейнов к фасаду из широкого алюминиевого профиля

артикул	цвет	упаковка, шт.
9015.07	никель	100

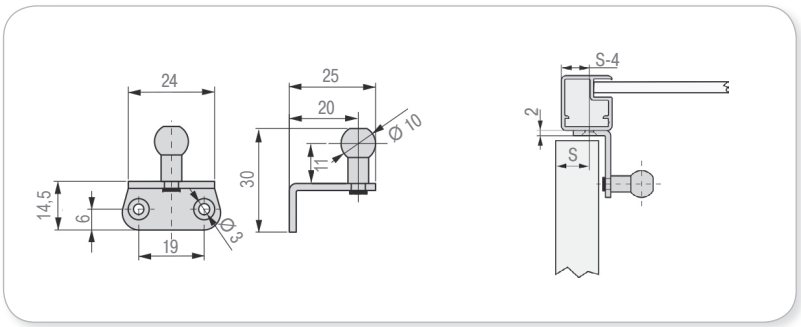

Кронштейн барный
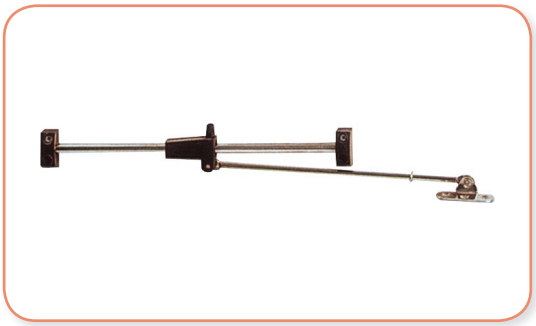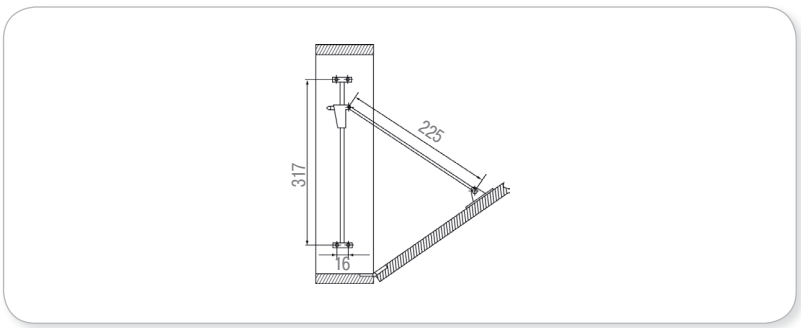
артикул	цвет	расположение	упаковка, шт.
PRSL	никель/коричневый	левый	50
PRSP	никель/коричневый	правый	50